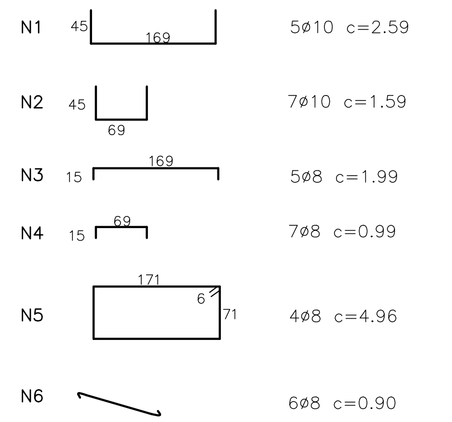

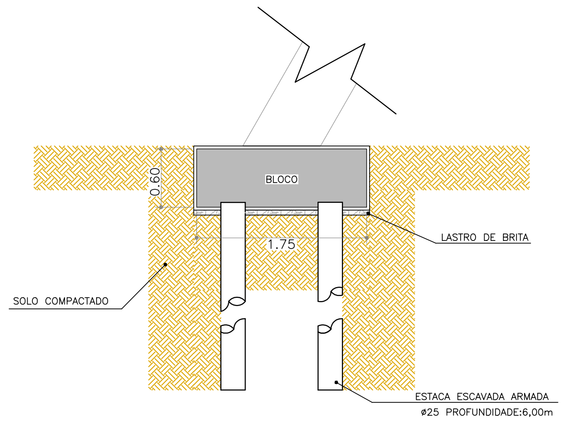

DETALHE 01: CORTE
SEM ESCALA

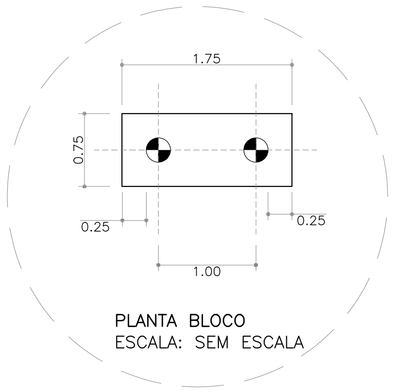

PLANTA BLOCO
ESCALA: SEM ESCALA

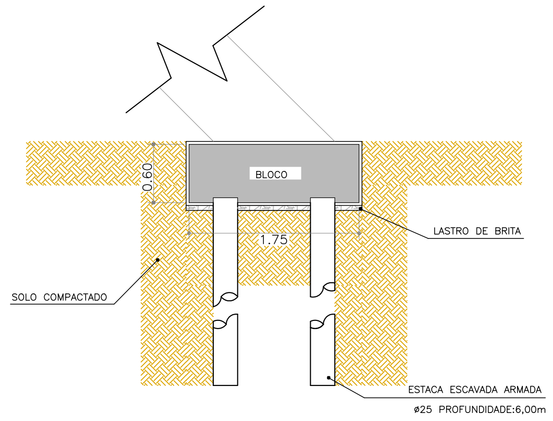

DETALHE 02: CORTE
SEM ESCALA

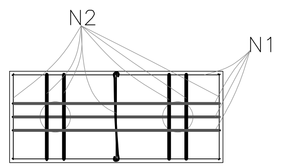

DETALHE
SEM ESCALA

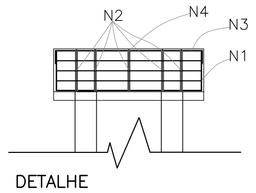

DETALHE
SEM ESCALA

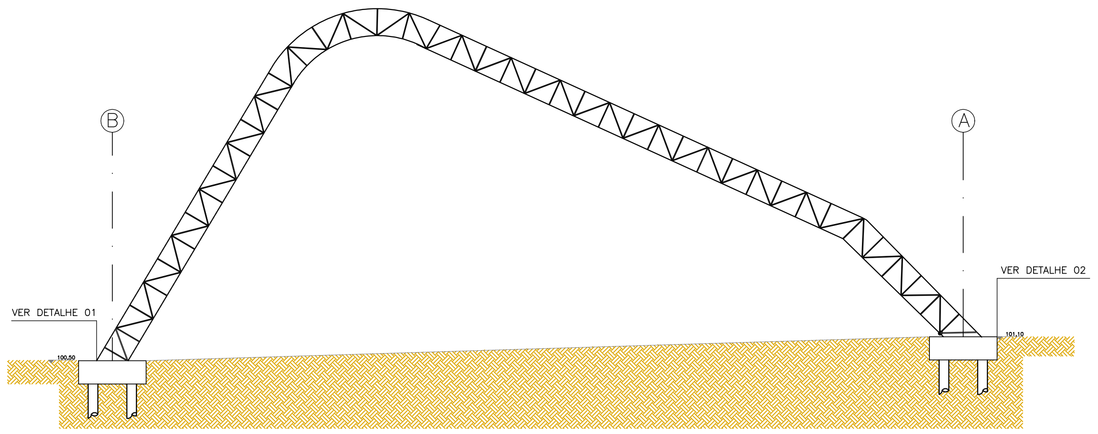

DETALHE TRELIÇA
ESCALA: SEM ESCALA

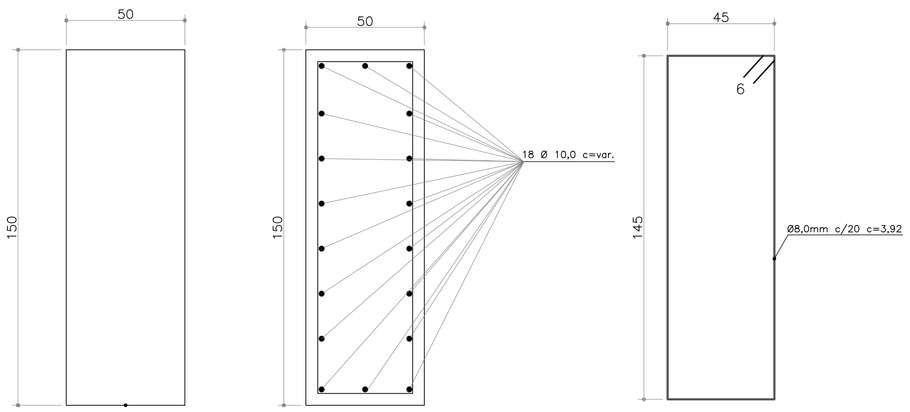

DETALHE PILARES DE APOIO
ESCALA: SEM ESCALA

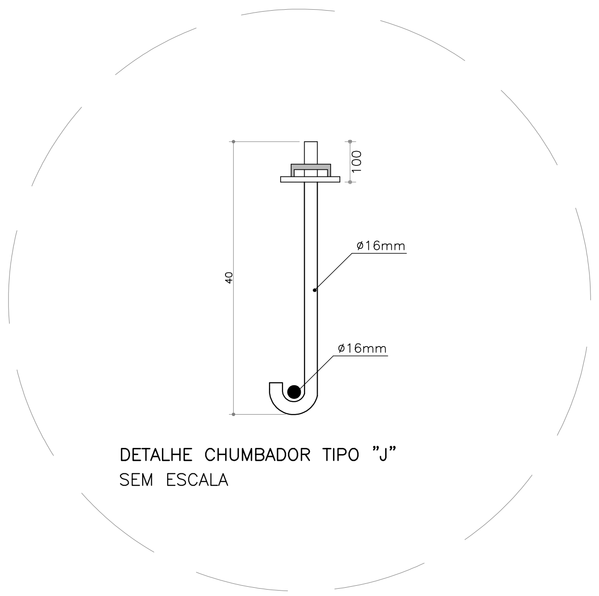

DETALHE CHUMBADOR TIPO "J"
SEM ESCALA

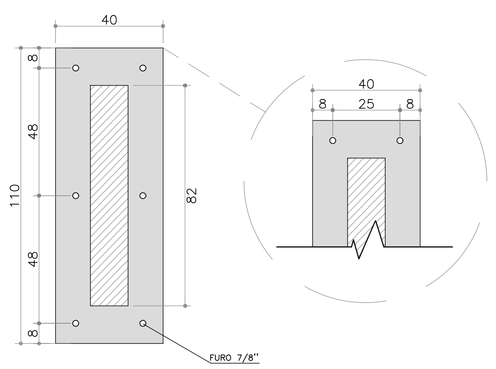

DETALHE CHAPA DE BASE 01
SEM ESCALA

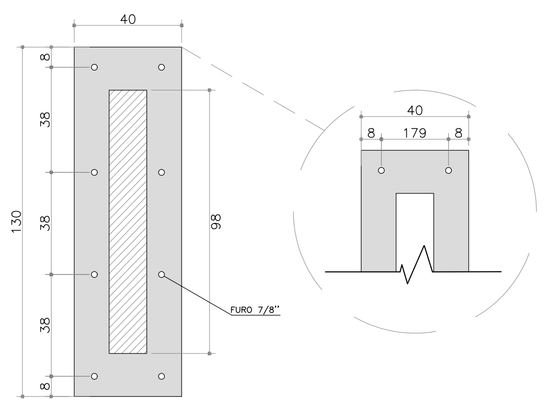

DETALHE CHAPA DE BASE 02
SEM ESCALA

PREFEITURA MUNICIPAL DE ASSIS

SECRETARIA DE PLANEJAMENTO, OBRAS E SERVIÇOS

ASSUNTO: PROJETO PAVILHÃO	FOLHA: 03
LOCAL: PRAÇA WALTER MANSOLELLI	
PRANCHA: DETALHES	ARQUIVO: 6.819

ENGENHEIRO	ARQUITETA E URBANISTA	ESCALA	DATA
RUI CESAR SPERA – CREA: 0601659760	FABIELLY KARINA DE OLIVEIRA – CAU: A272162-7	1:75	10/11/2023